Catalogo

Estructura de acero ligero

FERMAC

El amplio conocimiento y experiencia de Fermac LSF en la fabricación y suministro de estructuras de acero garantiza una precisión y calidad insuperables. Nos dedicamos a utilizar y desarrollar tecnologías de vanguardia, procesos y sistemas de última generación para garantizar que nos mantengamos a la vanguardia de este segmento de la industria.

En Fermac LSF seleccionamos las mejores y más grandes acerías como proveedores. Solo las mejores materias primas garantizan productos de una calidad excepcional, en definitiva, quienes se benefician de la calidad de nuestras materias primas son nuestros clientes.

Construir sobre LSF es promover la sostenibilidad. Los materiales utilizados son reciclables o ecoeficientes. Además, se produce una importante reducción de las emisiones de CO_2 en la fabricación y montaje de los materiales utilizados, en comparación con el método tradicional.

En Fermac LSF ayudamos a construir el futuro de forma responsable.

En Fermac LSF apostamos por los métodos de construcción sostenibles. Nuestros perfiles de "acero ligero" no solo proporcionan una resistencia y durabilidad excepcionales, sino que también contribuyen a un planeta más verde.

Perfil "C"

Perfiles estructurales de acero galvanizado conformado en frío de sección C, es decir, perfiles con solapas compuestas, de cuatro bordes. Estos perfiles se suelen utilizar en muros interiores y exteriores, en la ejecución de techos, cerchas de cubierta, forjados y balcones. Se fabrican en chapa de primera calidad cumpliendo o superando todas las normas europeas.
Grado de acero: S280 GD | UNE EN-10346
Recubrimiento galvanizado: Z275 o ZM 140 Zinc magnésio
Tolerancia: EN 10143:2006 Estándar
Longitudes: 3.000, 6.000 y 12.000 mm (Otras longitudes bajo pedido).

REF:	DESCRIPCIÓN	ESPESOR	PESO/MT	MEDIDAS
LSF02	Perfil C90	1,5 MM	2.426kg	90X43X15
LSF04	Perfil C150	1,5 MM	3.132kg	150X43X15
LSF06	Perfil C200	2 milímetros	4.961kg	los 200X43X15
LSF08	Perfil C250	los 2,5 milímetros	7.183kg	250X43X15

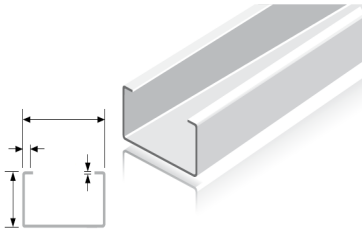

Perfil en "U"

Perfiles estructurales de acero galvanizado conformado en frío con sección en U, es decir, perfiles de una sola solapa con dos bordes. Por lo general, se les conoce como "U", canales o carriles. Se fabrican en chapa de primera calidad cumpliendo o superando todas las normas europeas.
Grado de acero: S280 GD | UNE EN-10346
Recubrimiento galvanizado: Z275 o ZM 140 Zinc magnésio
Tolerancia: EN 10143:2006
Longitudes: 3.000, 6.000 y 12.000 mm (Otras longitudes bajo pedido).

REF:	DESCRIPCIÓN	ESPESOR	PESO/MT	MEDIDAS
LSF01	Perfil U93	1,5 MM	2.108kg	43X93
LSF03	Perfil U153	1,5 MM	2.814kg	43X153
LSF05	Perfil U204	2 milímetros	4.533kg	43X204
LSF07	Perfil U255	los 2,5 milímetros	6.692kg	43X255

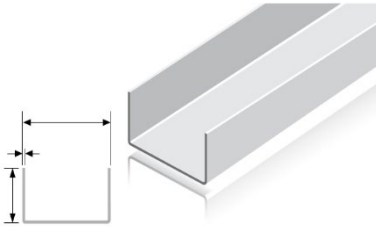

Ángulos / Cinta

Los perfiles estructurales de acero galvanizado conformado en frío sirven para reforzar ciertas conexiones o para interconectar varias piezas paralelas Se utilizan piezas en forma de L, es decir, una chapa doblada en un solo borde, normalmente con solapas de iguales dimensiones Se fabrican en chapa de primera calidad cumpliendo o superando todas las normas europeas.
Grado de acero: S280 GD | UNE EN-10346
Recubrimiento galvanizado: Z275 o ZM 140 Zinc magnésio
Tolerancia: EN 10143:2006
Longitudes: 3.000 mm (Otros saludos a petición).

REF:	DESCRIPCIÓN	ESPESOR	PESO/MT	MEDIDAS
LSF09	L 50x50	1,5 MM	1.178 kg	50X50
LSF10	L 100x100	1,5 MM	2.356kg	100X100
LSF11	Cinta 100	1,5 MM	1.178 kg	100

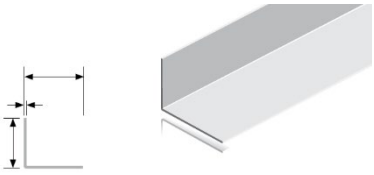

Tableros MAG+

Los paneles MAG+ son un panel innovador de altas prestaciones, con numerosas aplicaciones en la construcción y rehabilitación de aceros ligeros, tabiques, falsos techos, suelos, revestimientos de paredes, fachadas y cubiertas.
Es una solución alternativa a las placas de yeso, OSB y cementantes en el revestimiento de paredes exteriores, debido a las características térmicas, acústicas y de alta durabilidad, la referencia Heavy Duty tiene la particularidad de ser una placa con un propósito estructural, siendo así una excelente alternativa a la placa OSB.

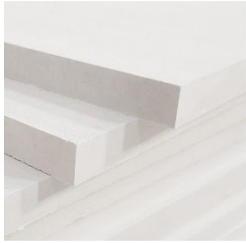

REF:	DESCRIPCIÓN	ESPESOR	MEDIDAS
PLA03	MAG+ Mgo 12mm	12 milímetros	1200x2400mm
PLA04	MAG+ Mgo FUEGO 9mm	9 milímetros	1200x2400mm
PLA07	MAG+ Mgo Heavy Duty 12mm	12 milímetros	1200x2400mm
PLA08	MAG+ Mgo Heavy Duty 18mm	18 milímetros	1200x2400mm

(Otras medidas y referencias disponibles).

Tableros OSB

Los tableros OSB sirven para recubrir y reforzar la estructura. Estas placas estructurales están compuestas por láminas de madera orientadas. De ahí el nombre: OSB - Oriented Strand Board. Son un aglomerado de partículas de madera largas y orientadas, con características similares a las de los llamados sistemas estructurales de madera laminada encolada.

REF	DESCRIPCIÓN	ESPESOR	MEDIDAS
PLA09	OSB-3 12MM	12 milímetros	los 2500X1250X12MM
PLA10	OSB-3 18MM	18 milímetros	los 2500X1250X18MM
PLA11	OSB-3 18MM M/F	18 milímetros	los 2500X1250X18MM
PLA12	OSB-3 15MM	15 mm	los 2500X1250X15MM
PLA13	OSB-3 22MM	22 milímetros	los 2500X1250X22MM

(Otras medidas y referencias disponibles).

Tornillos y fijaciones

Todas las partes de la estructura metálica LSF están interconectadas mediante tornillos de acero galvanizado, autoperforantes y autorroscantes. Se debe garantizar la resistencia mecánica, la galvanización y la durabilidad de estos tornillos.

REF:	DESCRIPCIÓN	MEDIDAS	UN./CX
ACE01	Tornillo SC2	4.2X30MM	1000
ACE02	Perno SL4	4.8X16MM	1000
ACE03	Perno SD6	5.5X22MM	500
ACE04	Tornillo SD14	5.5X34MM	500
ACE05	Perno SD6	5.5X38MM	500
ACE06	Tornillo SW3	6.5X50MM	250
ACE07	Perno SC5	5.5X38MM	1000
ACE08	Perno SD6	5.5X65MM	250
ACE09	Clave para SL4	N.A.	1

(Otras medidas y referencias disponibles).

DETALLES TÍPICOS DE LAS INSTALACIONES DE LSF

Ejemplos de construcción utilizados en el sistema LSF.

D

E

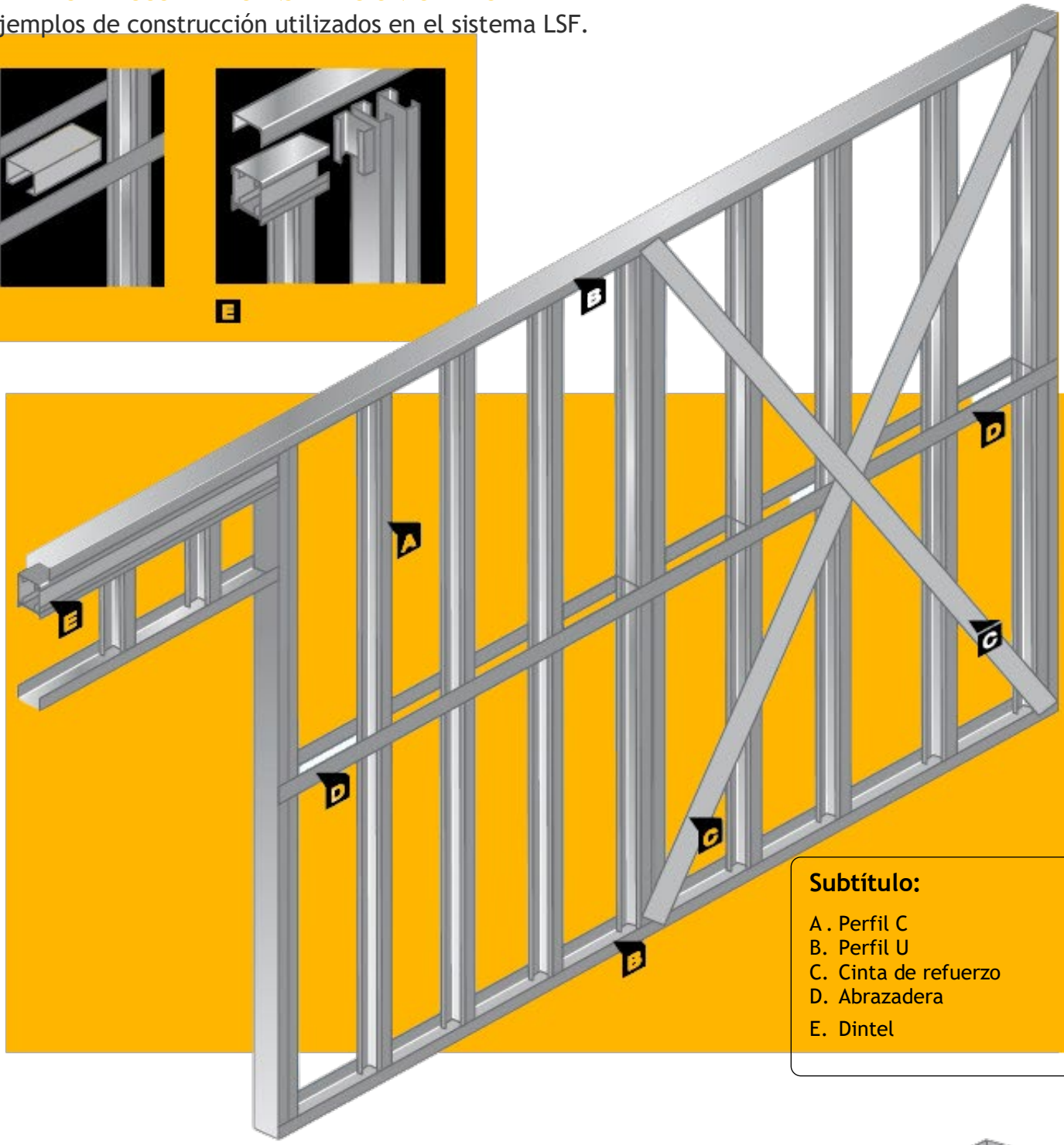

Subtítulo:

A . Perfil C
B. Perfil U
C. Cinta de refuerzo
D. Abrazadera
E. Dintel

DETALLE REFUERZOS Y BLOQUEOS:
Es necesario hacer concesiones dentro de cualquier sistema LSF para el movimiento de edificios. El diseño puede proporcionar una variedad de detalles y componentes, incluido un detalle de refuerzo y bloqueo y un detalle de alero para llevar el sistema LSF.

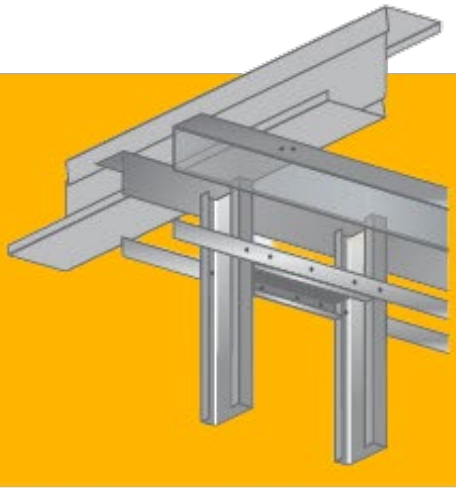

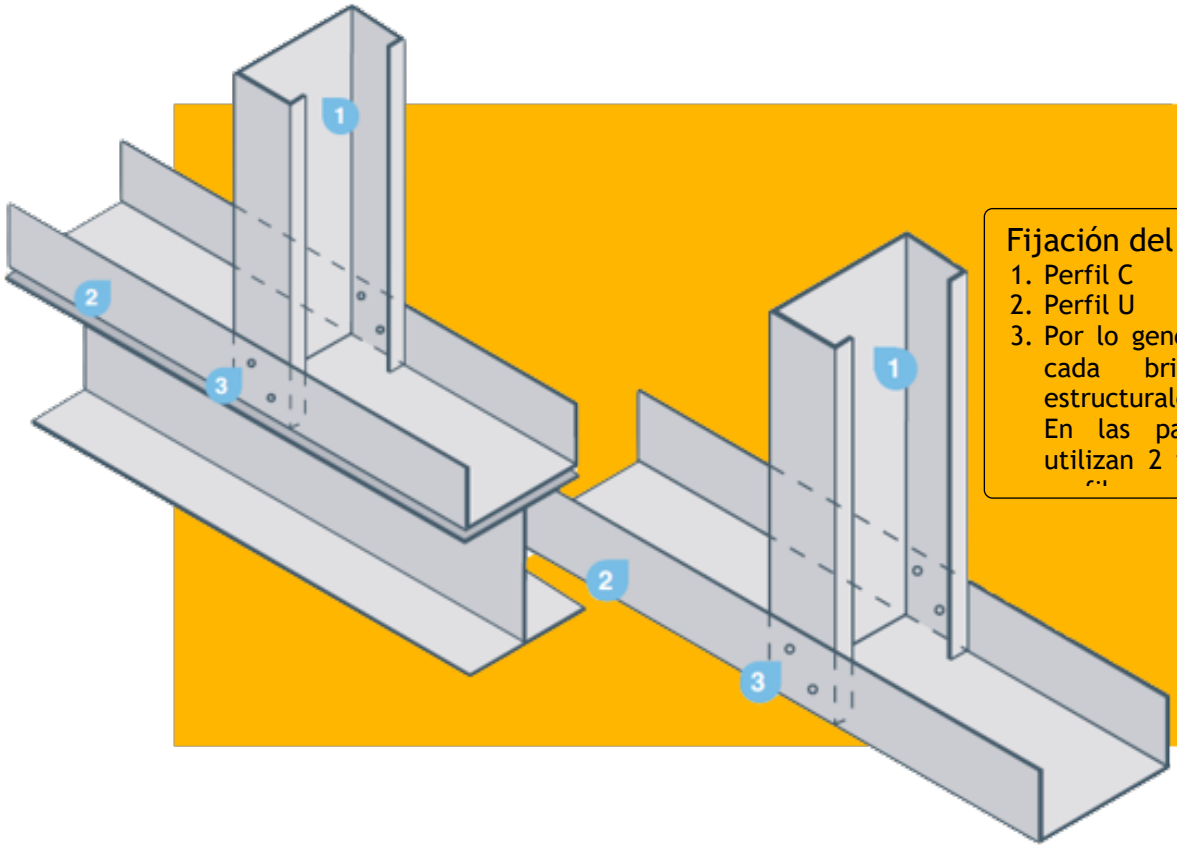

Fijación del perfil U al perfil C

1. Perfil C
2. Perfil U
3. Por lo general, se usa 1 tornillo en cada brida en paredes no estructurales
   En las paredes estructurales, se utilizan 2 tornillos en cada ala del

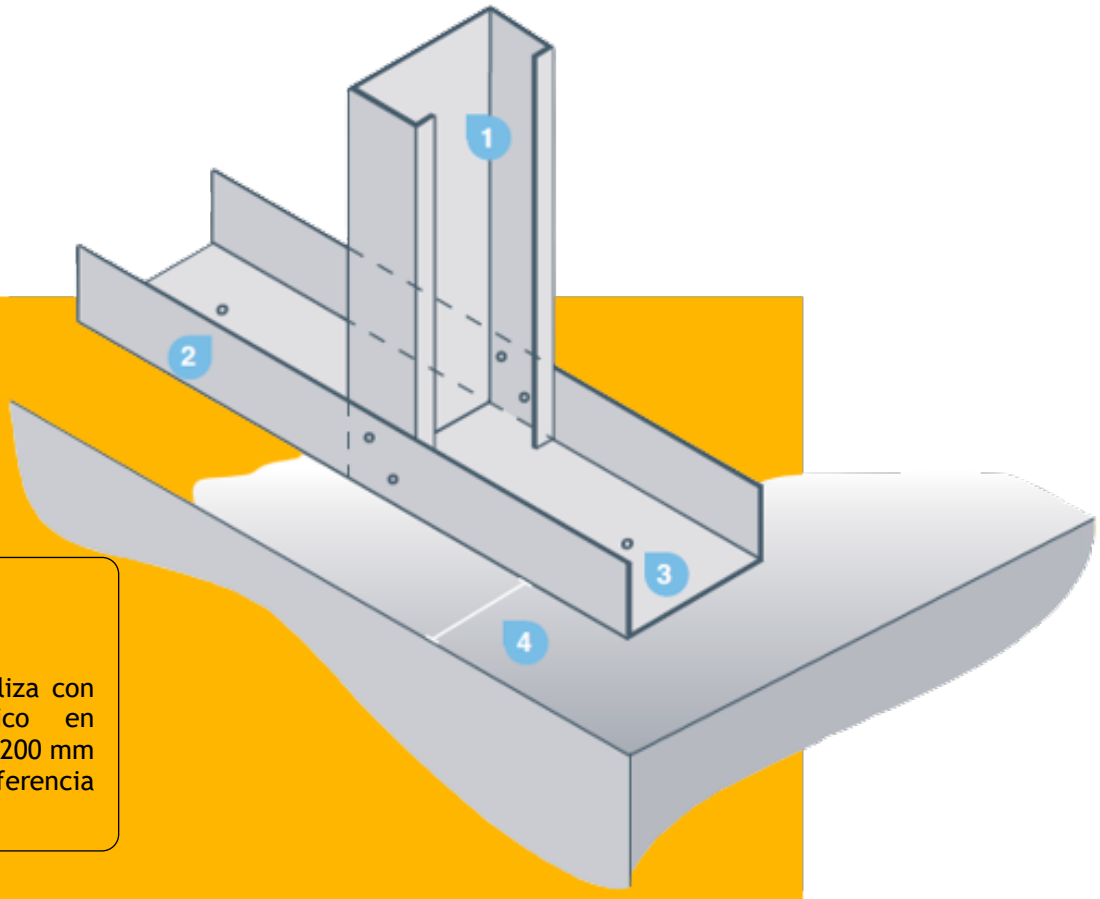

Fijación LSF a la losa

1. Perfil C
2. Perfil U
3. La fijación a la losa se realiza con varilla y anclaje químico en espaciamientos de 600 mm-1200 mm
4. Espaciado al que se hace referencia en el proyecto de ejecución

Dintel LSF

1. Sección corta: consulte el proyecto para conocer el número de pernos
2. Igual a la profundidad de los perfiles espalda con espalda en el dintel
3. Las secciones en C deben cortarse a la profundidad del ala de la sección corta
4. Fijaciones añadidas después de que el dintel se coloca sobre la sección corta
5. Perfil U
6. Perfil en U (se puede omitir en el dibujo técnico)
7. Perfiles C opuestos

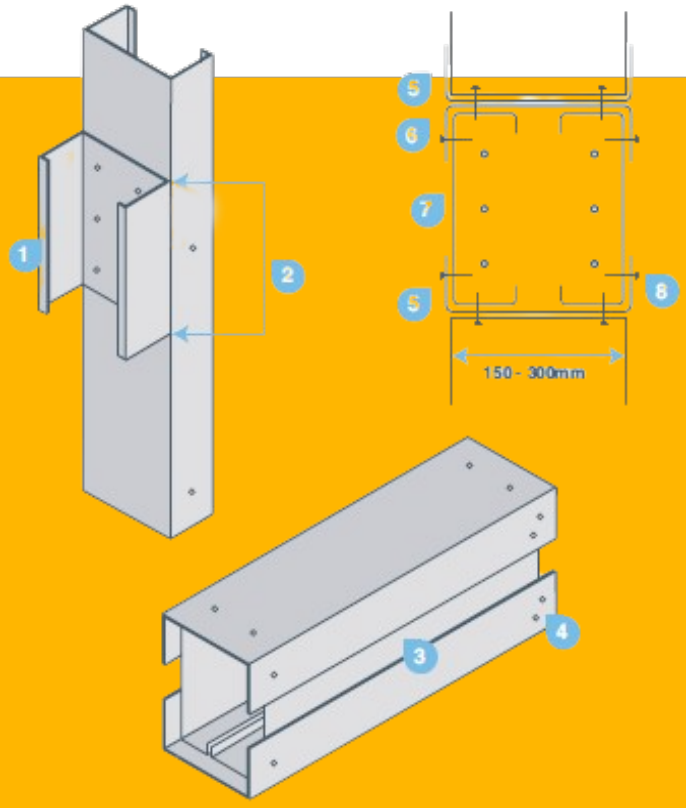

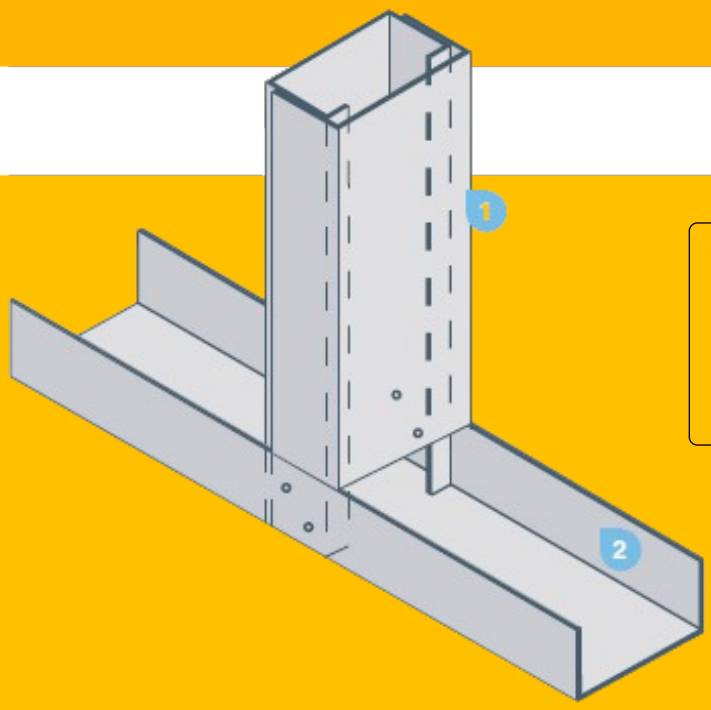

Viga/Pilar compuesto

1. Sección de viga compuesta, se utiliza un perfil en U para reforzar el perfil C existente, atornillado entre ellos.

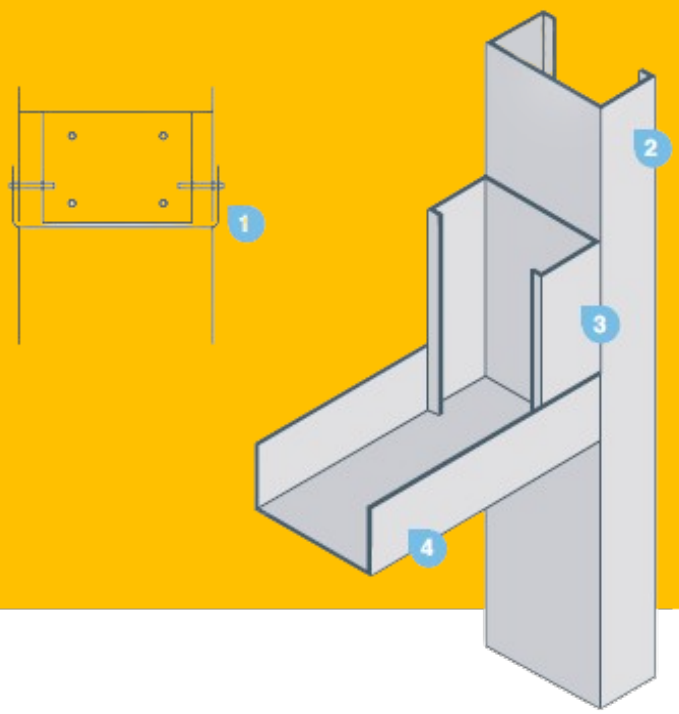

Dintel - Hombrera

1. Perfil U
2. Altura total de la jamba
3. Sección mínima de 150 mm fijada con 4 tornillos
4. Perfil en U fijado con 2 tornillos en la brida al perfil C

FERMAC

Estrada Nacional 356
2440-017 Batalha
(+351) 244 096 123
geral@fermac.pt